CIATEMA

Climatización & soluciones térmicas

Ventiladores Multiposición

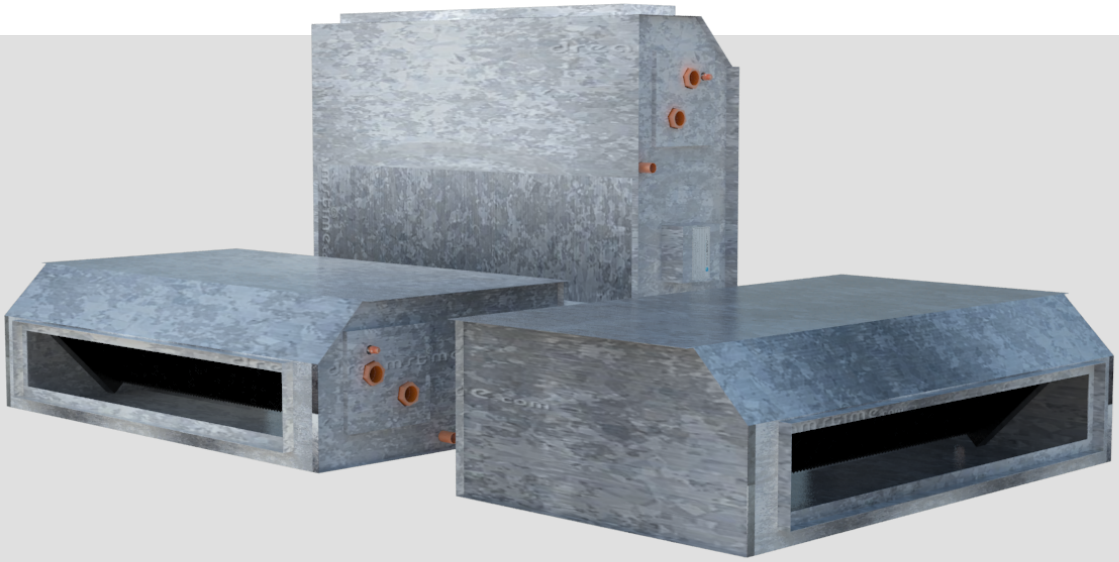

HIDROS

CATÁLOGO TÉCNICO

Albariño 2052 - CP 1440 – CABA - Argentina - Tel. (+54) 4635-6210 - www.ciatema.com.ar

Catalogo Técnico

HIDROS

Equipo de acondicionamiento de aire multiposición bajo silueta para instalación directa o por conductos.
Apto para climatizar todo tipo de espacios, como recintos residenciales, comerciales e industriales.

Características Técnicas

HIDROS					
			V30	V50	V90
Alimentación		V / f / Hz	220 / 1 / 50	220 / 1 / 50	220 / 1 / 50
Caudal de Aire (m^3/h)		Vel. 1	650	1300	1500
		Vel. 2	400	800	800
Presión Disponible		mca	4	4	4
Conexiones Hidráulicas E/S		in	3/4 "	3/4 "	3/4 "
Potencia		Frigorífica (frig.)	2890	5200	8200
		Calorífica (kcal)	3250	5320	8900
Potencia Absorvida		W	120	180	200
Intens. Máx. Absorvida		A	0,54	0,81	0,9
Dimensiones	A	mm	400	558	558
	B	mm	600	919	919
	C	mm	255	255	255
	D	mm	345	345	345
	E	mm	365	413	413
Peso		kg	21	30	33
Potencia Frigorífica total, para aire interior 27°C (19°C BH) y agua 7/12°C.					
Potencia Calorífica calculada, para aire interior 21°C y agua 50/45°C.					

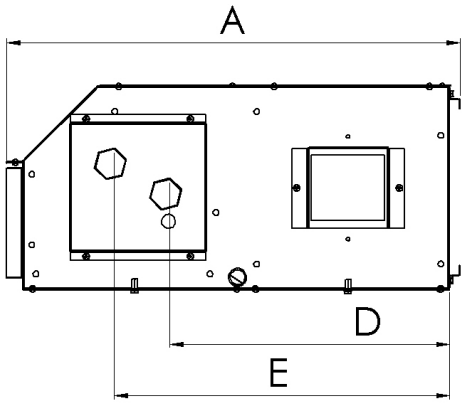

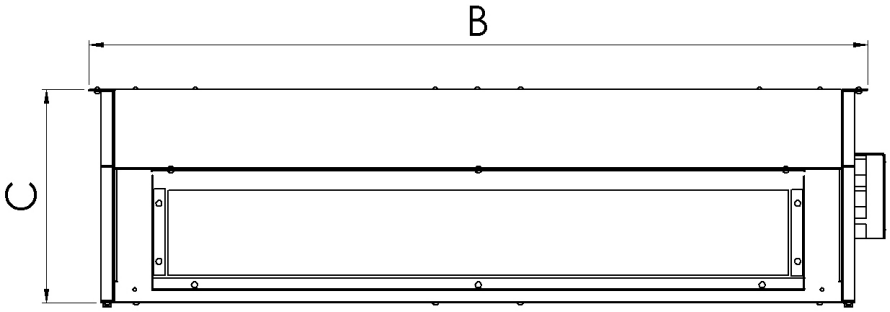

Conexiones Eléctricas

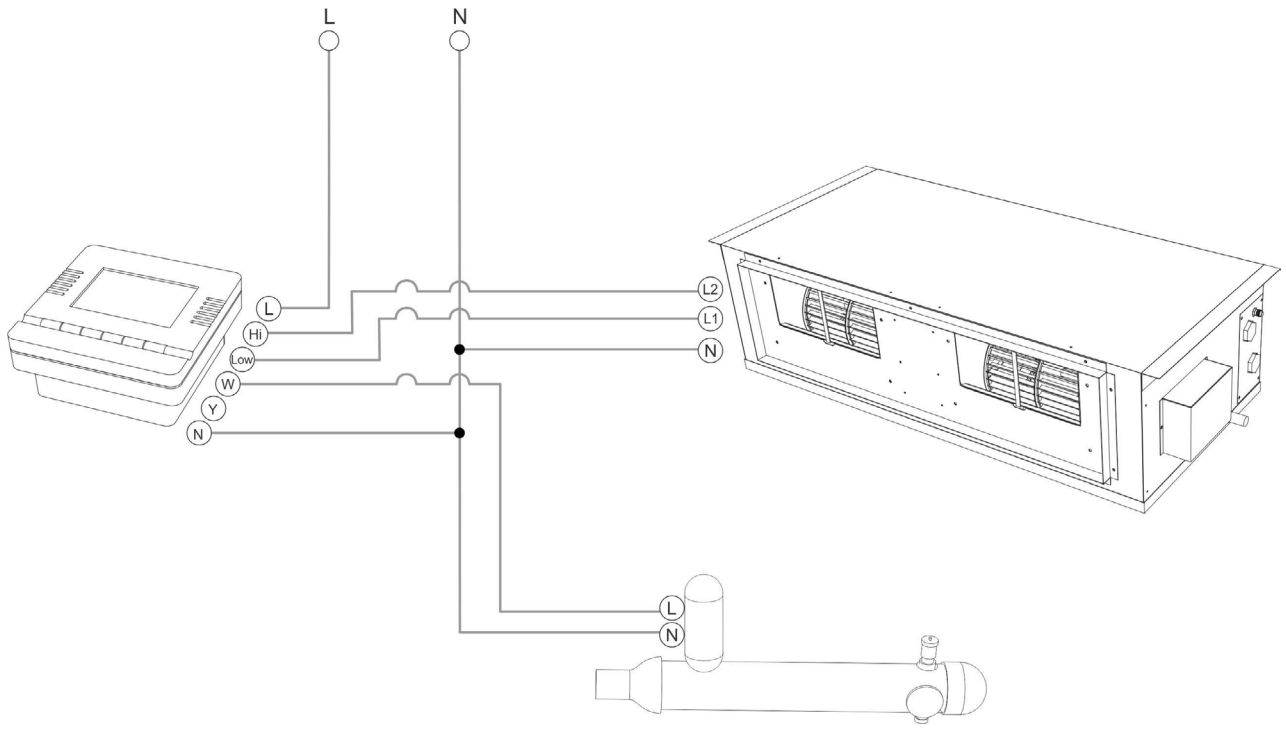

Conectar L1, L2 y neutro en la bornera existente en la caja eléctrica.
Conecta r la puesta en tierra al terminal provisto para el efecto.
Todos los componentes eléctricos se encuentran en la caja eléctrica del equipo.

La fuente de alimentación tiene que tener conexión tierra. El no cumplimiento de esto requisito puede provocar daños personales o materiales y al equipo, pirdiendose la garantía sobre el equipo.

Conexiones Hidráulicas

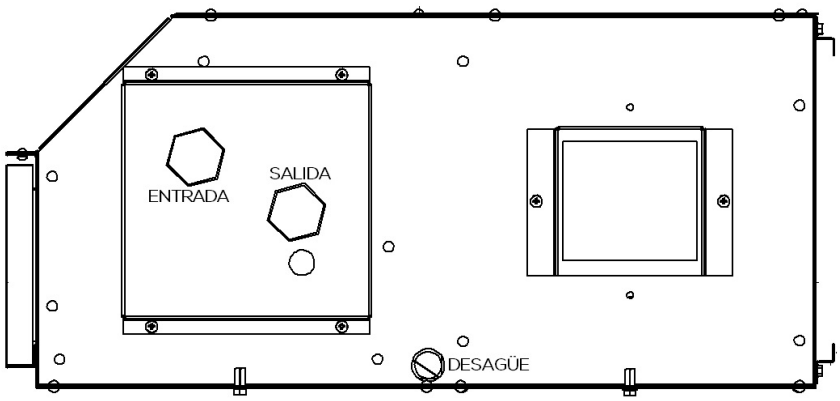

ENTRADA Y SALIDA
3/4" AGUA, rosca macho

DESAGÜE
1/2" Tubo flexible

GARANTIA 1 AÑO
CIATEMA ECO FRIENDLY
SERVICIO TECNICO PROPIO
CIATEMA TECNOLOGIA ARGENTINA