CIATEMA

climatización & soluciones térmicas

Climatización Geotérmica

GEO

CATÁLOGO TÉCNICO

Albariño 2052 - CP 1440 – CABA - Argentina - Tel. (+54) 4635-6210 - www.ciatema.com.ar

Catalogo Técnico

GEO

Equipo de climatización integral , con opción de producción de ACS y climatización de piscinas, con uso de energia geotérmica.
Climatización de espacios cerrados, particulares o públicos, comerciales o industriales.
Tecnologia renovable de elevada eficiencia energética. Se instala con sonda geotérmica.

Características Técnicas

GEO		7 (1)	7c (2)	15 (1)	15c (2)	27 (1)	27c (2)
Alimentacion		380V/3f/50Hz		380V/3f/50Hz		380V/3f/50Hz	
Potencia de Refrigeración	Potencia de frigorifica (kW)[1]	8.99		17.7		34.40	
	Potencia absorbida (kW)	1.92		3.4		7.20	
	Rendimiento EER	4.68		5.2		4.73	
Potencia en Calefacción	Potencia calorífica (kW)[2]	10.91	10.91	21.1	21.1	41.68	41.68
	Potencia absorbida (kW)	1.92	1.92	3.4	3.4	7.23	7.23
	Rendimiento COP	5.68	5.68	6.2	6.2	5.72	5.72
Refrigerante R407C (kg)		1.2	1	2.5	2.3	2.8	2.6
Peso (kg)		94	92	124	120	223	219
Caudal (m^3/h)		1.9	1.9	3.7	3.7	5.9	5.9
Caída presión M.C.A		2.2	2.2	2.1	2.1	2.1	2.1
A (mm)		500	500	500	500	500	500
B (mm)		700	700	700	700	700	700
C (mm)		1055	1055	1055	1055	1055	1055
Diámetro de cables mínimo (mm)		2.5	2.5	4	4	6	6
Intensidad eléctrica Max. (A)		9.5	9.5	13.5	13.5	22.5	22.5

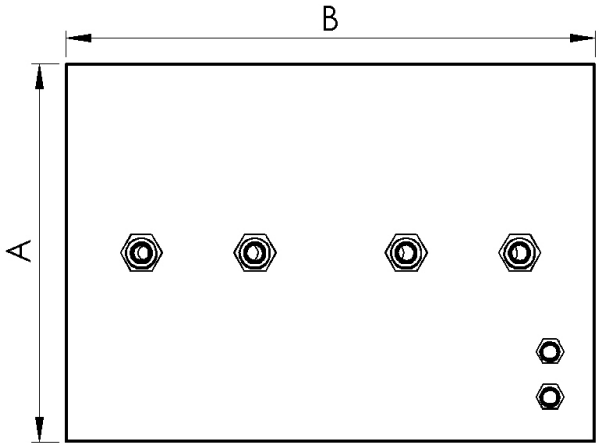

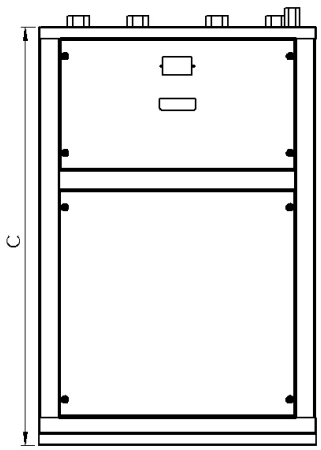

Conexiones Eléctricas

Alimentación Trifásica

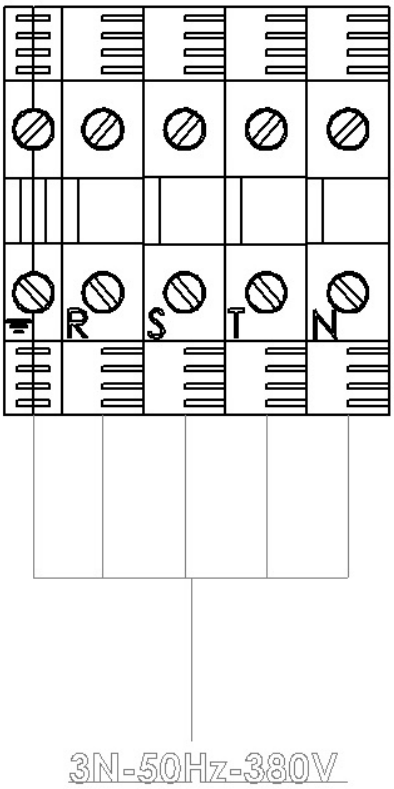

Conexión Bombas Externas al equipo

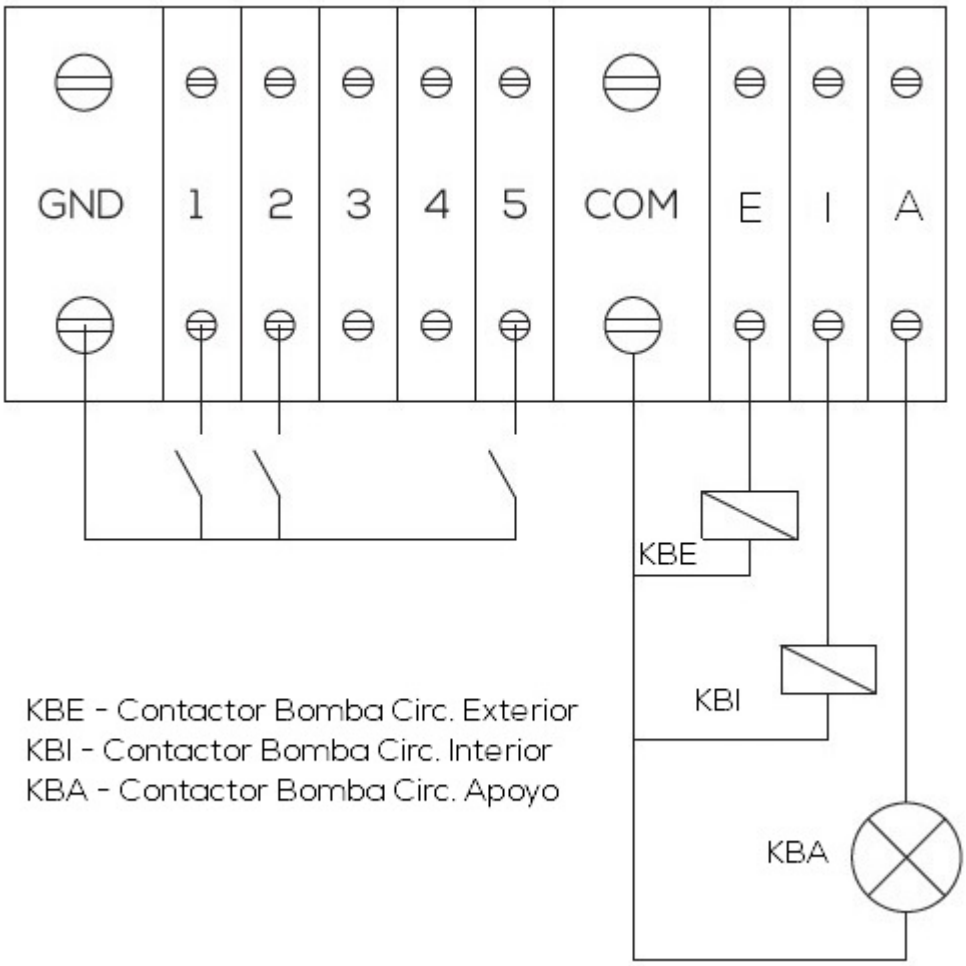

KBE - Contactor Bomba Circ. Exterior
KBI - Contactor Bomba Circ. Interior
KBA - Contactor Bomba Circ. Apoyo

La fuente de alimentación tiene que tener conexión tierra. El no cumplimiento de este requisito puede provocar daños a personas o materiales y al equipo, perdiendose la garantía sobre el equipo.
Los conexiones de los contactores de las bombas se realizan en un cuadro eléctrico externo al equipo.

Conexiones Hidráulicas

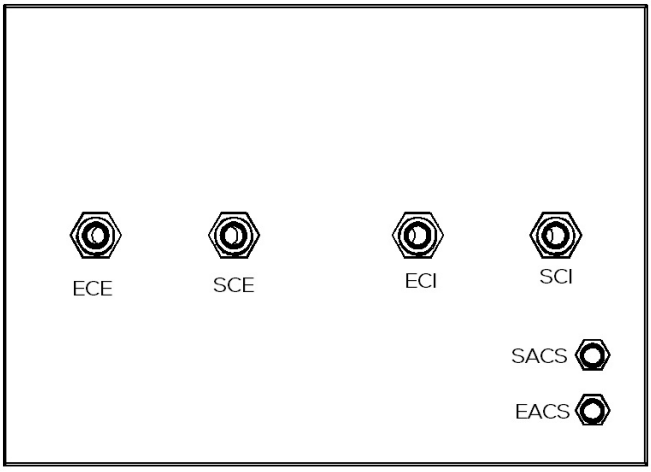

ECE - Entrada Circuito Exterior 1 1/4" AGUA, rosca hembra
SCE - Salida Circuito Exterior 1 1/4" AGUA, rosca hembra
ECI - Entrada Circuito Exterior 1 1/4" AGUA, rosca hembra
SCI - Salida Circuito Exterior 1 1/4" AGUA, rosca hembra

SACS - Salida Agua Caliente Sanitaria 3/4" AGUA, rosca hembra
EACS - Entrada Agua Caliente Sanitaria 3/4" AGUA, rosca hembra

GARANTIA 1 AÑO
CIATEMA ECO FRIENDLY
SERVICIO TECNICO PROPIO
CIATEMA TECNOLOGIA ARGENTINA